Simultaneo Nazionale 748 2026
Martedi pomeriggio 24.11.26
Simultaneo Light

gir.

MANO

1

Dichiarante : **Nord**
Vulnerabili : **nessuno**

	♠ KT942 ♥ A2 ♦ 43 ♣ K853	
♠ A73 ♥ KQ983 ♦ J96 ♣ 92	* O E S	♠ 865 ♥ 765 ♦ 72 ♣ QJT64
	♠ QJ ♥ JT4 ♦ AKQT85 ♣ A7	

COPPIA N/S	CONTRATTO	GIOCATO DA	ATTACCO	RISULTATO		COPPIA E/O
				NS	EO	

Simultaneo Nazionale 748 2026
Martedi pomeriggio 24.11.26
Simultaneo Light

gir.

MANO

2

Dichiarante : **Est**
Vulnerabili : **NS**

	♠ J ♥ Q ♦ AT742 ♣ QT9543	
♠ AT32 ♥ KT76 ♦ KJ85 ♣ 7	N O * S	♠ KQ96 ♥ AJ953 ♦ 96 ♣ 86
	♠ 8754 ♥ 842 ♦ Q3 ♣ AKJ2	

COPPIA N/S	CONTRATTO	GIOCATO DA	ATTACCO	RISULTATO		COPPIA E/O
				NS	EO	

Simultaneo Nazionale 748 2026
Martedi pomeriggio 24.11.26
Simultaneo Light

gir.

MANO

3

Dichiarante : Sud
Vulnerabili : EO

	♠ 852 ♥ J975 ♦ J ♣ Q6532	
♠ - ♥ A8 ♦ AQ85 ♣ AKJ9874	N O E *	♠ QJT943 ♥ Q42 ♦ 764 ♣ T
	♠ AK76 ♥ KT63 ♦ KT932 ♣ -	

COPPIA N/S	CONTRATTO	GIOCATO DA	ATTACCO	RISULTATO		COPPIA E/O
				NS	EO	

Simultaneo Nazionale 748 2026
Martedi pomeriggio 24.11.26
Simultaneo Light

gir.

MANO

4

Dichiarante : Ovest
Vulnerabili : tutti

	♠ J82 ♥ AJ5 ♦ J764 ♣ AJ7	
♠ A965 ♥ Q6 ♦ K852 ♣ KQ2	N * E S	♠ Q43 ♥ T83 ♦ QT3 ♣ 8654
	♠ KT7 ♥ K9742 ♦ A9 ♣ T93	

COPPIA N/S	CONTRATTO	GIOCATO DA	ATTACCO	RISULTATO		COPPIA E/O
				NS	EO	

Simultaneo Nazionale 748 2026
Martedi pomeriggio 24.11.26
Simultaneo Light

gir.

MANO

5

Dichiarante : **Nord**
Vulnerabili : **NS**

	♠ AJ4 ♥ J85 ♦ 984 ♣ QJ92	
♠ 53 ♥ QT97 ♦ KJ763 ♣ 76	* O E S	♠ K9762 ♥ K62 ♦ T5 ♣ K43
	♠ QT8 ♥ A43 ♦ AQ2 ♣ AT85	

COPPIA N/S	CONTRATTO	GIOCATO DA	ATTACCO	RISULTATO		COPPIA E/O
				NS	EO	

Simultaneo Nazionale 748 2026
Martedi pomeriggio 24.11.26
Simultaneo Light

gir.

MANO

6

Dichiarante : **Est**
Vulnerabili : **EO**

	♠ AQ6 ♥ T5 ♦ QT9842 ♣ A9	
♠ T92 ♥ 832 ♦ A753 ♣ K62	N O * S	♠ 754 ♥ AKQJ764 ♦ J ♣ J3
	♠ KJ83 ♥ 9 ♦ K6 ♣ QT8754	

COPPIA N/S	CONTRATTO	GIOCATO DA	ATTACCO	RISULTATO		COPPIA E/O
				NS	EO	

Simultaneo Nazionale 748 2026
Martedi pomeriggio 24.11.26
Simultaneo Light

gir.

MANO

7

Dichiarante : **Sud**
Vulnerabili : **tutti**

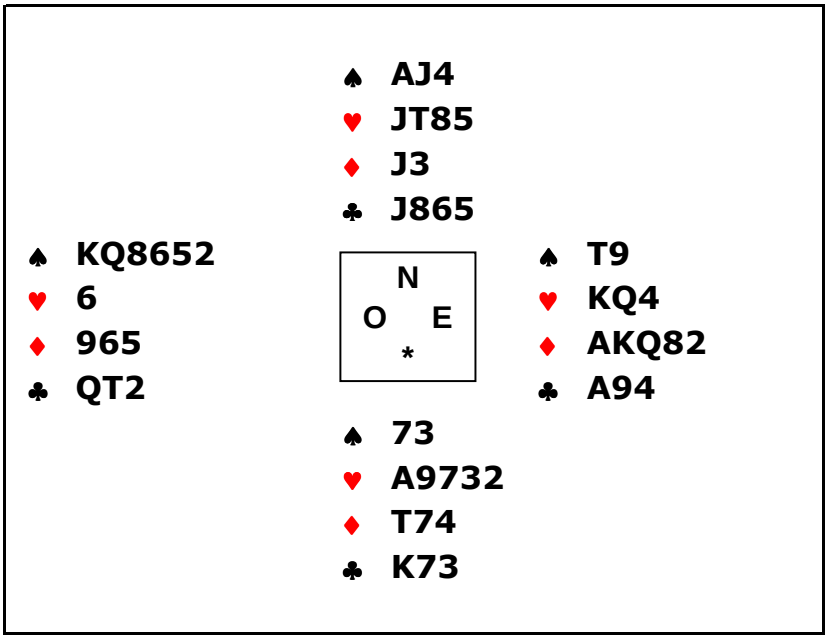

COPPIA N/S	CONTRATTO	GIOCATO DA	ATTACCO	RISULTATO		COPPIA E/O
				NS	EO	

Simultaneo Nazionale 748 2026
Martedi pomeriggio 24.11.26
Simultaneo Light

gir.

MANO

8

Dichiarante : **Ovest**
Vulnerabili : **nessuno**

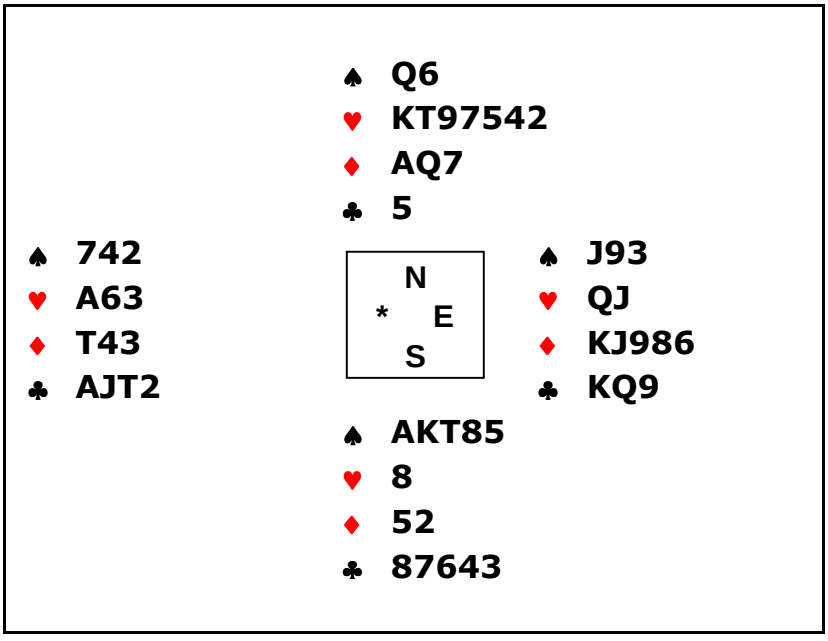

COPPIA N/S	CONTRATTO	GIOCATO DA	ATTACCO	RISULTATO		COPPIA E/O
				NS	EO	

Simultaneo Nazionale 748 2026
Martedi pomeriggio 24.11.26
Simultaneo Light

gir.

MANO

9

Dichiarante : **Nord**
Vulnerabili : **EO**

	♠ KJ732 ♥ A4 ♦ J92 ♣ 872	
♠ QT94 ♥ KT97 ♦ 73 ♣ AQ4	* O E S	♠ 65 ♥ 32 ♦ Q854 ♣ JT963
	♠ A8 ♥ QJ865 ♦ AKT6 ♣ K5	

COPPIA N/S	CONTRATTO	GIOCATO DA	ATTACCO	RISULTATO		COPPIA E/O
				NS	EO	

Simultaneo Nazionale 748 2026
Martedi pomeriggio 24.11.26
Simultaneo Light

gir.

MANO

10

Dichiarante : **Est**
Vulnerabili : **tutti**

	♠ QJ9532 ♥ Q843 ♦ 83 ♣ 7	
♠ 8 ♥ 75 ♦ KJT62 ♣ KT964	N O * S	♠ KT7 ♥ T96 ♦ AQ9 ♣ AJ85
	♠ A64 ♥ AKJ2 ♦ 754 ♣ Q32	

COPPIA N/S	CONTRATTO	GIOCATO DA	ATTACCO	RISULTATO		COPPIA E/O
				NS	EO	

Simultaneo Nazionale 748 2026
Martedi pomeriggio 24.11.26
Simultaneo Light

gir.

MANO

11

Dichiarante : Sud
Vulnerabili : nessuno

	♠ JT532 ♥ KJ6 ♦ QJ2 ♣ 72
♠ 8 ♥ A74 ♦ AK9875 ♣ KJ9	N O E *
	♠ AQ76 ♥ 5 ♦ 63 ♣ AT8643

COPPIA N/S	CONTRATTO	GIOCATO DA	ATTACCO	RISULTATO		COPPIA E/O
				NS	EO	

Simultaneo Nazionale 748 2026
Martedi pomeriggio 24.11.26
Simultaneo Light

gir.

MANO

12

Dichiarante : Ovest
Vulnerabili : NS

	♠ A976 ♥ KT ♦ A754 ♣ Q92
♠ Q8 ♥ QJ42 ♦ KJ92 ♣ KT7	N * E S
	♠ T4 ♥ A95 ♦ T83 ♣ J8543

COPPIA N/S	CONTRATTO	GIOCATO DA	ATTACCO	RISULTATO		COPPIA E/O
				NS	EO	

Simultaneo Nazionale 748 2026
Martedi pomeriggio 24.11.26
Simultaneo Light

gir.

MANO

13

Dichiarante : Nord
Vulnerabili : tutti

	♠ Q ♥ 72 ♦ A87 ♣ QJT9875	
♠ 975 ♥ T8654 ♦ J42 ♣ 42	* O E S	♠ T832 ♥ KJ93 ♦ QT95 ♣ A
	♠ AKJ64 ♥ AQ ♦ K63 ♣ K63	

COPPIA N/S	CONTRATTO	GIOCATO DA	ATTACCO	RISULTATO		COPPIA E/O
				NS	EO	

Simultaneo Nazionale 748 2026
Martedi pomeriggio 24.11.26
Simultaneo Light

gir.

MANO

14

Dichiarante : Est
Vulnerabili : nessuno

	♠ 87 ♥ KJ75 ♦ K32 ♣ J765	
♠ AKJ643 ♥ Q2 ♦ 7 ♣ 9842	N O * S	♠ 52 ♥ AT63 ♦ AT654 ♣ A3
	♠ QT9 ♥ 984 ♦ QJ98 ♣ KQT	

COPPIA N/S	CONTRATTO	GIOCATO DA	ATTACCO	RISULTATO		COPPIA E/O
				NS	EO	

Simultaneo Nazionale 748 2026
Martedi pomeriggio 24.11.26
Simultaneo Light

gir.

MANO

15

Dichiarante : **Sud**
Vulnerabili : **NS**

	♠ AK ♥ JT9762 ♦ K8 ♣ 753	
♠ 43 ♥ AK ♦ AQJ542 ♣ J42	N O E *	♠ JT9862 ♥ 853 ♦ 973 ♣ K
	♠ Q75 ♥ Q4 ♦ T6 ♣ AQT986	

COPPIA N/S	CONTRATTO	GIOCATO DA	ATTACCO	RISULTATO		COPPIA E/O
				NS	EO	

Simultaneo Nazionale 748 2026
Martedi pomeriggio 24.11.26
Simultaneo Light

gir.

MANO

16

Dichiarante : **Ovest**
Vulnerabili : **EO**

	♠ 93 ♥ T52 ♦ QT96 ♣ T752	
♠ KJT2 ♥ 63 ♦ J854 ♣ AK6	N * E S	♠ A8765 ♥ AK74 ♦ 2 ♣ Q83
	♠ Q4 ♥ QJ98 ♦ AK73 ♣ J94	

COPPIA N/S	CONTRATTO	GIOCATO DA	ATTACCO	RISULTATO		COPPIA E/O
				NS	EO	

Simultaneo Nazionale 748 2026
Martedi pomeriggio 24.11.26
Simultaneo Light

gir.

MANO

17

Dichiarante : Nord
Vulnerabili : nessuno

	♠ T962 ♥ Q74 ♦ J74 ♣ A95	
♠ 84 ♥ AKT985 ♦ Q9 ♣ QJT	* O E S	♠ AKJ5 ♥ 62 ♦ T6532 ♣ 73
	♠ Q73 ♥ J3 ♦ AK8 ♣ K8642	

COPPIA N/S	CONTRATTO	GIOCATO DA	ATTACCO	RISULTATO		COPPIA E/O
				NS	EO	

Simultaneo Nazionale 748 2026
Martedi pomeriggio 24.11.26
Simultaneo Light

gir.

MANO

18

Dichiarante : Est
Vulnerabili : NS

	♠ AT32 ♥ AK87 ♦ - ♣ Q9643	
♠ 4 ♥ Q543 ♦ J975 ♣ AT85	N O * S	♠ QJ865 ♥ JT962 ♦ Q8 ♣ K
	♠ K97 ♥ - ♦ AKT6432 ♣ J72	

COPPIA N/S	CONTRATTO	GIOCATO DA	ATTACCO	RISULTATO		COPPIA E/O
				NS	EO	

Simultaneo Nazionale 748 2026
Martedi pomeriggio 24.11.26
Simultaneo Light

gir.

MANO

19

Dichiarante : Sud
Vulnerabili : EO

	♠ QT953 ♥ 3 ♦ T732 ♣ AT3	
♠ K8642 ♥ J96 ♦ 6 ♣ KQ42	N O E *	♠ A7 ♥ AK4 ♦ Q854 ♣ J876
	♠ J ♥ QT8752 ♦ AKJ9 ♣ 95	

COPPIA N/S	CONTRATTO	GIOCATO DA	ATTACCO	RISULTATO		COPPIA E/O
				NS	EO	

Simultaneo Nazionale 748 2026
Martedi pomeriggio 24.11.26
Simultaneo Light

gir.

MANO

20

Dichiarante : Ovest
Vulnerabili : tutti

	♠ Q97 ♥ J75 ♦ QT ♣ QJT53	
♠ AKJ ♥ AKQT6 ♦ J932 ♣ K	N * E S	♠ 32 ♥ 842 ♦ K865 ♣ A974
	♠ T8654 ♥ 93 ♦ A74 ♣ 862	

COPPIA N/S	CONTRATTO	GIOCATO DA	ATTACCO	RISULTATO		COPPIA E/O
				NS	EO	

Simultaneo Nazionale 748 2026
Martedi pomeriggio 24.11.26
Simultaneo Light

gir.

MANO

21

Dichiarante : Nord
Vulnerabili : NS

	♠ AJ732 ♥ KJ ♦ KT65 ♣ T9	
♠ 6 ♥ A62 ♦ 9843 ♣ 87532	* O E S	♠ K98 ♥ Q97543 ♦ J ♣ K64
	♠ QT54 ♥ T8 ♦ AQ72 ♣ AQJ	

COPPIA N/S	CONTRATTO	GIOCATO DA	ATTACCO	RISULTATO		COPPIA E/O
				NS	EO	

Simultaneo Nazionale 748 2026
Martedi pomeriggio 24.11.26
Simultaneo Light

gir.

MANO

22

Dichiarante : Est
Vulnerabili : EO

	♠ A832 ♥ QJ65 ♦ J ♣ KT43	
♠ T ♥ KT3 ♦ AK952 ♣ AJ95	N O * S	♠ K9764 ♥ A9874 ♦ Q4 ♣ 8
	♠ QJ5 ♥ 2 ♦ T8763 ♣ Q762	

COPPIA N/S	CONTRATTO	GIOCATO DA	ATTACCO	RISULTATO		COPPIA E/O
				NS	EO	

Simultaneo Nazionale 748 2026
Martedi pomeriggio 24.11.26
Simultaneo Light

gir.

MANO

23

Dichiarante : **Sud**
Vulnerabili : **tutti**

	♠ AQJ4 ♥ K842 ♦ K ♣ KJ64	
♠ K832 ♥ QT3 ♦ QT72 ♣ 53	N O E *	♠ 765 ♥ A6 ♦ 53 ♣ QT9872
	♠ T9 ♥ J975 ♦ AJ9864 ♣ A	

COPPIA N/S	CONTRATTO	GIOCATO DA	ATTACCO	RISULTATO		COPPIA E/O
				NS	EO	

Simultaneo Nazionale 748 2026
Martedi pomeriggio 24.11.26
Simultaneo Light

gir.

MANO

24

Dichiarante : **Ovest**
Vulnerabili : **nessuno**

	♠ J86 ♥ K94 ♦ KQJ ♣ 8654	
♠ KQ5 ♥ QJ87 ♦ T984 ♣ K3	N * E S	♠ AT974 ♥ A5 ♦ A652 ♣ AT
	♠ 32 ♥ T632 ♦ 73 ♣ QJ972	

COPPIA N/S	CONTRATTO	GIOCATO DA	ATTACCO	RISULTATO		COPPIA E/O
				NS	EO	

Simultaneo Nazionale 748 2026
Martedi pomeriggio 24.11.26
Simultaneo Light

gir.

MANO

25

Dichiarante : **Nord**
Vulnerabili : **EO**

	♠ KT9543 ♥ 7 ♦ - ♣ JT9872	
♠ QJ82 ♥ KQJ4 ♦ 984 ♣ K5	* O E S	♠ 6 ♥ AT962 ♦ AKJT5 ♣ Q6
	♠ A7 ♥ 853 ♦ Q7632 ♣ A43	

COPPIA N/S	CONTRATTO	GIOCATO DA	ATTACCO	RISULTATO		COPPIA E/O
				NS	EO	

Simultaneo Nazionale 748 2026
Martedi pomeriggio 24.11.26
Simultaneo Light

gir.

MANO

26

Dichiarante : **Est**
Vulnerabili : **tutti**

	♠ T63 ♥ JT432 ♦ Q5 ♣ A94	
♠ 982 ♥ 85 ♦ K32 ♣ KQ765	N O * S	♠ 754 ♥ KQ976 ♦ AJ98 ♣ T
	♠ AKQJ ♥ A ♦ T764 ♣ J832	

COPPIA N/S	CONTRATTO	GIOCATO DA	ATTACCO	RISULTATO		COPPIA E/O
				NS	EO	

Simultaneo Nazionale 748 2026
Martedi pomeriggio 24.11.26
Simultaneo Light

gir.

MANO

27

Dichiarante : **Sud**
Vulnerabili : **nessuno**

	♠ K4 ♥ K642 ♦ 752 ♣ QT43	
♠ 76 ♥ JT97 ♦ KT96 ♣ AK5	N O E *	♠ J932 ♥ A5 ♦ J4 ♣ J8762
	♠ AQT85 ♥ Q83 ♦ AQ83 ♣ 9	

COPPIA N/S	CONTRATTO	GIOCATO DA	ATTACCO	RISULTATO		COPPIA E/O
				NS	EO	

Simultaneo Nazionale 748 2026
Martedi pomeriggio 24.11.26
Simultaneo Light

gir.

MANO

28

Dichiarante : **Ovest**
Vulnerabili : **NS**

	♠ Q83 ♥ QJ8 ♦ J83 ♣ 9532	
♠ AK764 ♥ A942 ♦ AK2 ♣ J	N * E S	♠ J952 ♥ K75 ♦ QT ♣ AK64
	♠ T ♥ T63 ♦ 97654 ♣ QT87	

COPPIA N/S	CONTRATTO	GIOCATO DA	ATTACCO	RISULTATO		COPPIA E/O
				NS	EO	

Simultaneo Nazionale 748 2026
Martedi pomeriggio 24.11.26
Simultaneo Light

gir.

MANO

29

Dichiarante : Nord
Vulnerabili : tutti

	♠ K542 ♥ Q53 ♦ 92 ♣ AQ72	
♠ J63 ♥ A62 ♦ Q83 ♣ 9863	* O E S	♠ 98 ♥ T98 ♦ AJT74 ♣ KJ4
	♠ AQT7 ♥ KJ74 ♦ K65 ♣ T5	

COPPIA N/S	CONTRATTO	GIOCATO DA	ATTACCO	RISULTATO		COPPIA E/O
				NS	EO	

Simultaneo Nazionale 748 2026
Martedi pomeriggio 24.11.26
Simultaneo Light

gir.

MANO

30

Dichiarante : Est
Vulnerabili : nessuno

	♠ T84 ♥ J8654 ♦ 953 ♣ K7	
♠ K96 ♥ 73 ♦ A872 ♣ Q942	N O * S	♠ QJ732 ♥ AQ2 ♦ KQ ♣ 865
	♠ A5 ♥ KT9 ♦ JT64 ♣ AJT3	

COPPIA N/S	CONTRATTO	GIOCATO DA	ATTACCO	RISULTATO		COPPIA E/O
				NS	EO	

Simultaneo Nazionale 748 2026
Martedi pomeriggio 24.11.26
Simultaneo Light

gir.

MANO

31

Dichiarante : Sud
Vulnerabili : NS

	♠ KQ76542 ♥ - ♦ QT ♣ AK32	
♠ T83 ♥ KJT7 ♦ 76432 ♣ Q	N O E *	♠ J9 ♥ A643 ♦ AJ85 ♣ J95
	♠ A ♥ Q9852 ♦ K9 ♣ T8764	

COPPIA N/S	CONTRATTO	GIOCATO DA	ATTACCO	RISULTATO		COPPIA E/O
				NS	EO	

Simultaneo Nazionale 748 2026
Martedi pomeriggio 24.11.26
Simultaneo Light

gir.

MANO

32

Dichiarante : Ovest
Vulnerabili : EO

	♠ 643 ♥ T92 ♦ QT72 ♣ 954	
♠ Q ♥ J53 ♦ AK953 ♣ AT63	N * E S	♠ T2 ♥ AK64 ♦ J4 ♣ KQJ87
	♠ AKJ9875 ♥ Q87 ♦ 86 ♣ 2	

COPPIA N/S	CONTRATTO	GIOCATO DA	ATTACCO	RISULTATO		COPPIA E/O
				NS	EO	

Simultaneo Nazionale 748 2026
Martedi pomeriggio 24.11.26
Simultaneo Light

gir.

MANO

33

Dichiarante : **Nord**
Vulnerabili : **nessuno**

	♠ 93 ♥ K9865 ♦ Q9 ♣ J852	
♠ 74 ♥ JT7432 ♦ J87 ♣ KQ	* O E S	♠ K85 ♥ AQ ♦ 65432 ♣ A43
	♠ AQJT62 ♥ - ♦ AKT ♣ T976	

COPPIA N/S	CONTRATTO	GIOCATO DA	ATTACCO	RISULTATO		COPPIA E/O
				NS	EO	

Simultaneo Nazionale 748 2026
Martedi pomeriggio 24.11.26
Simultaneo Light

gir.

MANO

34

Dichiarante : **Est**
Vulnerabili : **NS**

	♠ QJ83 ♥ K942 ♦ JT ♣ K95	
♠ - ♥ 863 ♦ 97432 ♣ QJ643	N O * S	♠ AT96542 ♥ 7 ♦ Q65 ♣ 82
	♠ K7 ♥ AQJT5 ♦ AK8 ♣ AT7	

COPPIA N/S	CONTRATTO	GIOCATO DA	ATTACCO	RISULTATO		COPPIA E/O
				NS	EO	

Simultaneo Nazionale 748 2026
Martedi pomeriggio 24.11.26
Simultaneo Light

gir.

MANO

35

Dichiarante : **Sud**
Vulnerabili : **EO**

	♠ 95 ♥ 87 ♦ KT86543 ♣ 65	
♠ AQ6 ♥ AQ953 ♦ J7 ♣ AJT	N O E *	♠ KJT743 ♥ J642 ♦ A9 ♣ 7
	♠ 82 ♥ KT ♦ Q2 ♣ KQ98432	

COPPIA N/S	CONTRATTO	GIOCATO DA	ATTACCO	RISULTATO		COPPIA E/O
				NS	EO	

Simultaneo Nazionale 748 2026
Martedi pomeriggio 24.11.26
Simultaneo Light

gir.

MANO

36

Dichiarante : **Ovest**
Vulnerabili : **tutti**

	♠ Q52 ♥ AJ983 ♦ 642 ♣ 98	
♠ J76 ♥ T62 ♦ T98 ♣ KQT4	N * E S	♠ A94 ♥ Q54 ♦ AKQJ7 ♣ 65
	♠ KT83 ♥ K7 ♦ 53 ♣ AJ732	

COPPIA N/S	CONTRATTO	GIOCATO DA	ATTACCO	RISULTATO		COPPIA E/O
				NS	EO	